型号 **9223**

Revere

VISHAY PRECISION GROUP

双剪切梁传感器

特性

- 量程: 50K 到 125Klbs
- 不锈钢结构
- 取得NTEP IIIL 级10000 分度认证
- 防护等级: IP68
- 低台面尺寸，自动检查，自动对中
- 为汽车衡专门优化设计的产品
- 可选管螺纹接头品

可选特性

- 取得ATEX和FM防爆认证，以保证本产品可应用在有气体爆炸可能性的环境

描述

9223是一种全焊封两端受力中间支撑的双悬臂剪切梁称重传感器。

广泛用于卡汽车衡及轨道衡。设计上采用了平行环加载，与其他各种装载技术相比，许多称重技术专家认为这种方法要好得多。

全焊接的不锈钢密封确保它等承受各种恶劣的工作环境。加上另外的电缆密封措施，即使偶尔被水浸没，也不会发生任何危险。

满足美国有关称重和测量的各种严格要求。

应用

- 汽车衡
- 轨道衡
- 贸易用罐体，箱体，料斗称重

外形尺寸[mm]

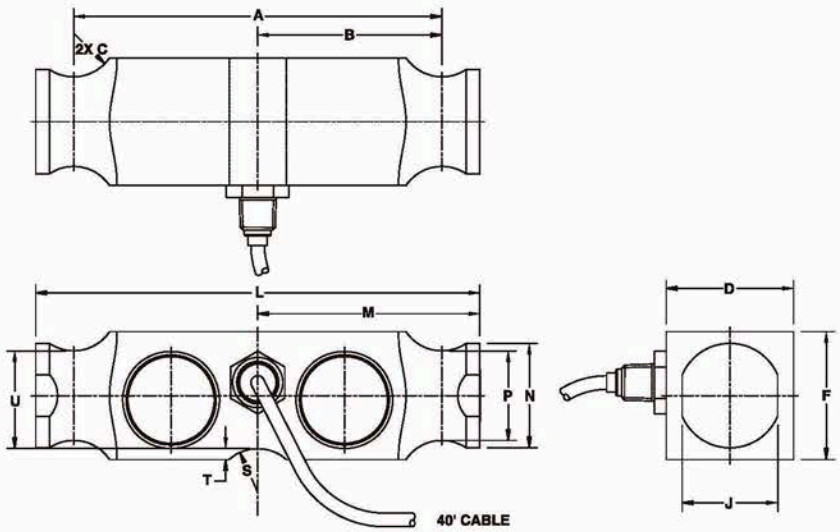

Cable specifications:

Cable length: 40 feet

Excitation +	Red
Excitation -	Black
Output +	Green
Output -	White
Shield	Bare

Cable screen is not connected to load cell body. Performance may be affected if load cell cables are shortened.

Capacity (lb)	50K, 65K, 100K, 125K
A	8.50
B	4.25
C RAD	1.00
D	2.94
F	2.94
J	2.20
L	10.25
M	5.13
N	2.40
P	2.06
S RAD	1.00
T	0.25
U	2.25

规格

参数	值		单位
额定量程 (E_{max})	50, 65, 100, 125		Klbs
NTEP 认证精度等级	**NTEP IIIL**	**Non-Approved**	
最大分度数 (n)	10000		
额定输出	3		mV/V
额定输出误差	0.003		±mV/V
零点平衡	1.0		±% FSO
综合误差	0.0200	0.0500	±% FSO
非重复性	0.0100	0.0200	±% FSO
蠕变(20-30分钟)	0.0300	0.0300	±% applied load
最小静载荷温度影响系数	0.0008	(0.0140)	±% FSO/°F (/5°C)
灵敏度温度影响系数	0.0010	(0.0070)	±% applied load/°F (/5°C)
温度补偿范围	-10 to +40 (+14 to 104)		°C (°F)
工作温度范围	-53 to +93 (-65 to +200)		°C (°F)
最大安全过载	150		$\%E_{max}$
极限安全过载	300		$\%E_{max}$
最大安全偏载能力	100		$\%E_{max}$
激励电压	10		V
最大激励电压	15		V
输入阻抗	700±7		Ω
输出阻抗	700±7		Ω
绝缘阻抗	≥5000		MΩ
防护等级	IP68		
材质	不锈钢		ASTM

FSO–满量程输出